Beschreibung

- 8 polige Kontakteinsätze
- Geeignet für den allgemeinen Maschinen- und Anlagenbau, Regenerative Energien und Kunststoffindustrie
- 8 Powerkontakte

Abbildung ähnlich

Allgemeine Kennwerte

Ausführung	H-K 8/0
Version	Buchse
Baugröße	24B
Kontaktanzahl	8 + PE
Anzahl Powerkontakte	8
Anzahl Signalkontakte	0
Leitungsanschluss	Axialschraubanschluss
Leiterquerschnitt Power	10– 25 mm²/AWG 7-3
Temperaturbereich	-40°C bis +125°C

Mechanische Eigenschaften

Steckzyklen	≥ 500

Elektrische Eigenschaften

Bemessungsspannung Power, IEC	690 V
Bemessungsstoßspannung Power	8 kV
Bemessungsstrom Power, IEC	100 A
Durchgangswiderstand Power	≤ 0,5 mΩ
Verschmutzungsgrad	3

Werkstoffe und Oberflächen

Kontakte	Kupferlegierung, hartversilbert
Isolierkörper	PC
Brennbarkeitsklasse nach UL 94	V-0

Normen

Sicherheits-/Anwendungsnorm	IEC 61984, IEC 60664-1

Wir behalten uns alle Rechte gemäß DIN ISO 16016 vor.
PD 0019/05_04.18DE

Technische Zeichnungen

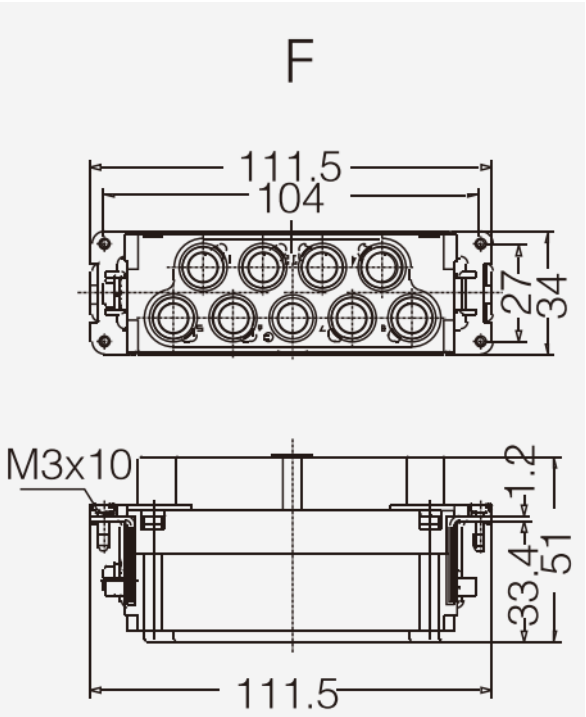

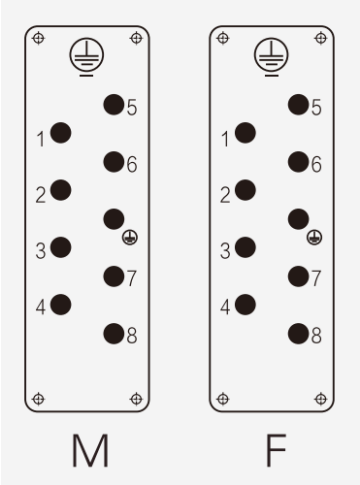

Pinbelegung

Wir behalten uns alle Rechte gemäß DIN ISO 16016 vor.
PD 0019/05_04.18DE

Maschinen- und Anlagenbau

Temperaturbeständig

Robust

Info

Kombinationseinsätze Power/Signal

Anwendungsgebiete

Maschinenbau, Anlagenbau, Regenerative Energien, Kunststoffindustrie

Hinweis

Die Fotografien sind nicht maßstäblich und keine detailgetreuen Abbildungen der jeweiligen Produkte.

Wir behalten uns alle Rechte gemäß DIN ISO 16016 vor.
PD 0019/05_04.18DE